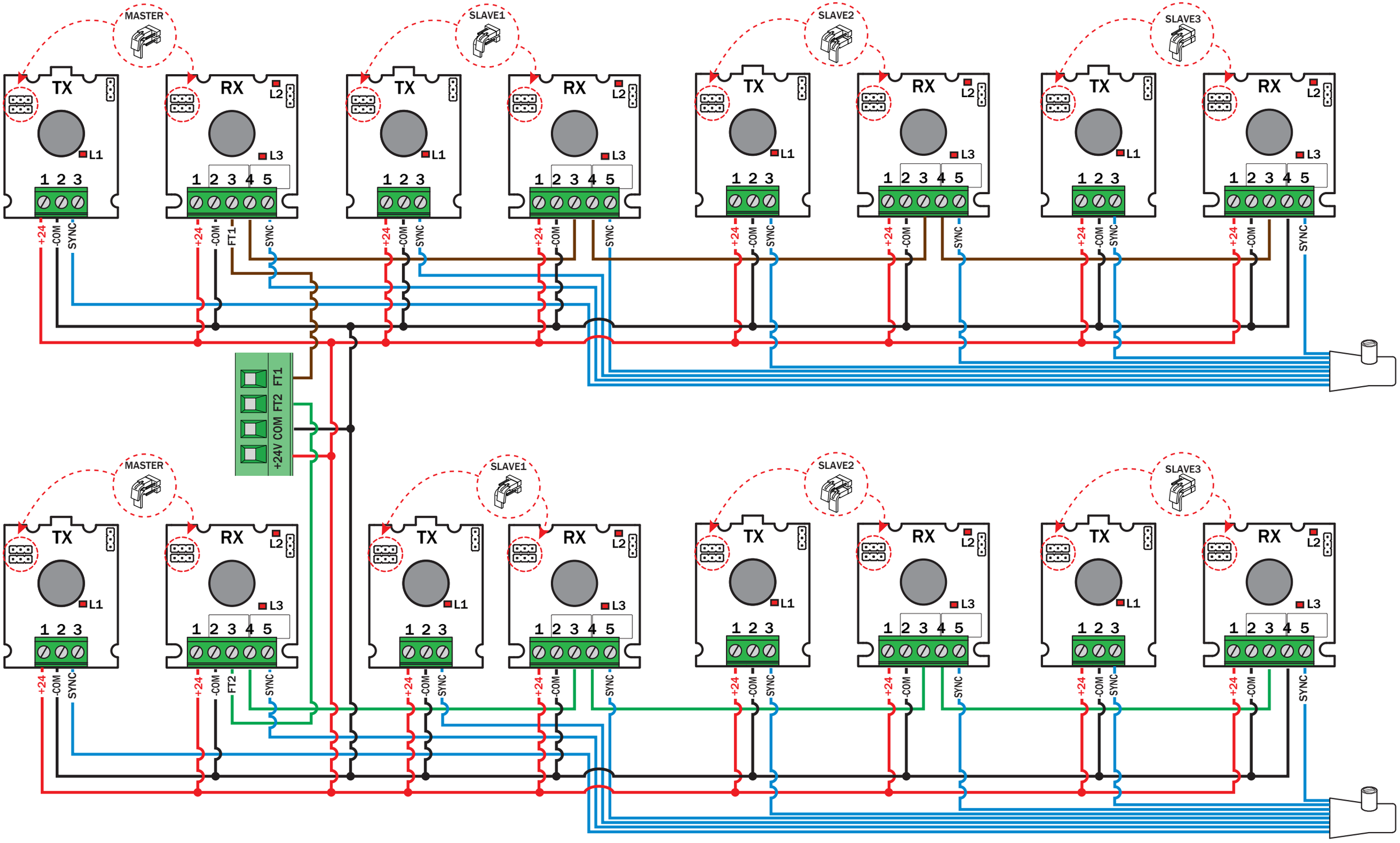ASSICURARSI CHE I TX/RX COLLEGATI A FT1 E I TX/RX COLLEGATI A FT2 SIANO INSTALLATI INCROCIATI .
I FASCI INFRAROSSI DEI DUE CIRCUITI NON DEVONO INTERFERIRE FRA DI LORO.